Z i16

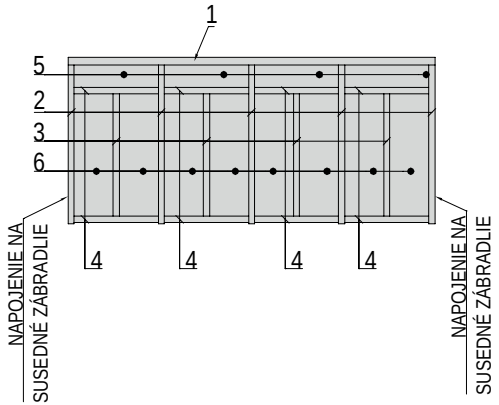

Z i16

POČET KUSOV	
1.NP	0
2.NP	0
3.NP	0
4.NP	0
5.NP	0
6.NP	1
Σ	1

MATERIÁL	ROZMER / POČET	VÁHA	PLOCHA	POPIS
1 - madlo Ø50	dl. 2,43 m - 1 ks	3,81 kg	0,77 m^2	hliníkové zábradlie povrchová úprava: Práškové lakovanie RGB 209,210,209 napr. RAL 7047, 7035
2 - stĺpik 40	dl. 1,08 m - 5 ks	8,40 kg	1,40 m^2	
3 - profil Ø30	dl. 0,85 m - 4 ks	3,64 kg	0,68 m^2	
4 - profil Ø30	dl. 0,60 m - 8 ks	5,20 kg	0,96 m^2	
5 - výplň hr.2mm	pl. 0,09 m^2 - 4 ks	1,84 kg	0,68 m^2	
6 - výplň hr.2mm	pl. 0,21 m^2 - 8 ks	9,12 kg	3,36 m^2	
7 - kotva	5 ks			
8 - príruba stĺpika	5 ks			

Z i17

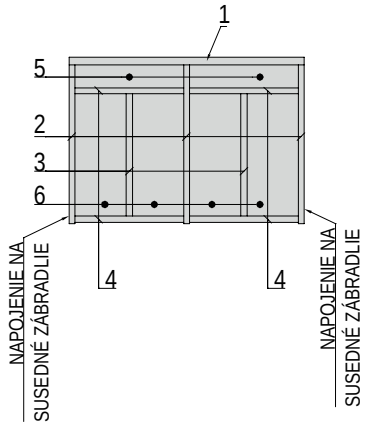

Z i17

POČET KUSOV	
1.NP	0
2.NP	0
3.NP	0
4.NP	0
5.NP	0
6.NP	1
Σ	1

MATERIÁL	ROZMER / POČET	VÁHA	PLOCHA	POPIS
1 - madlo Ø50	dl. 1,56 m - 1 ks	2,45 kg	0,49 m^2	hliníkové zábradlie povrchová úprava: Práškové lakovanie RGB 209,210,209 napr. RAL 7047, 7035
2 - stĺpik 40	dl. 1,08 m - 3 ks	5,04 kg	0,84 m^2	
3 - profil Ø30	dl. 0,85 m - 2 ks	1,82 kg	0,34 m^2	
4 - profil Ø30	dl. 0,76 m - 4 ks	3,24 kg	0,60 m^2	
5 - výplň hr.2mm	dl. 0,11 m - 2 ks	1,18 kg	0,43 m^2	
6 - výplň hr.2mm	dl. 0,28 m - 4 ks	5,96 kg	2,20 m^2	
6 - kotva	3 ks			
7 - príruba stĺpika	3 ks			